ПРИНЦИПИ ЕКСПЛУАТАЦІЇ І ДОГЛЯДУ ЗА МЕБЛЯМИ

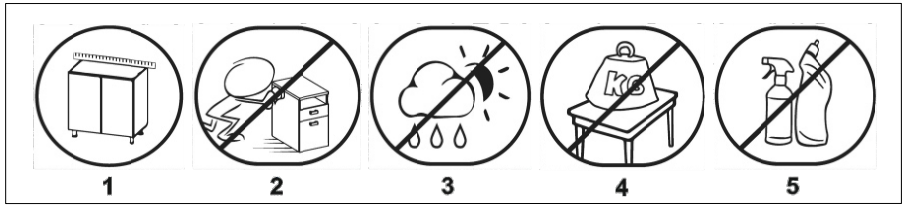

1. Меблі при установці вирівняти по горизонталі.
2. Увага: переміщення меблів волоком загрожує завданням дефектів. Під час перенесення, меблі слід брати за вертикальні елементи: боки, ніжки т.д. Забороняється брати за горизонтальні елементи меблів: панелі, полки і т.д.
3. Меблі слід використовувати в сухих приміщеннях, захищених від впливів несприятливих атмосферних умов.
4. Не слід надмірно перевантажувати меблі, так як це може призвести до деформації.
5. Поверхня меблів слід протирати вологою ганчіркою або паперовим рушником, для чищення використовувати тільки засоби, призначені для догляду за меблями ..
6. На меблевих фасадах МДФ захисну плівку знімати ПІСЛЯ МОНТАЖУ І ВСТАНОВЛЕННЯ МЕБЛІВ.
7. Уникати потрапляння прямих сонячних променів на фасадну частину меблів.
8. При експлуатації вбудованих та інших побутових приладів уникати нагрівання елементів меблів більше 45 °С.

Не застосовувати препарат для чищення хімічних засобів!

ІНФОРМАЦІЯ!

Шановний користувач, у разі пред'явлення рекламації, прохання письмово вказати недолік виробу з додатком ярлика з упаковки пошкодженої деталі. Претензії до якості продукції подаються протягом гарантійного терміну (ДСТУ ГОСТ 16371:2016)

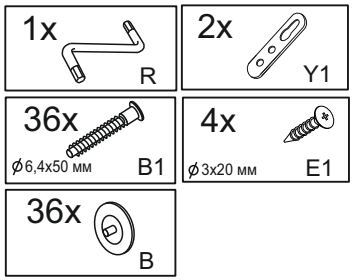

№ - деталі, кількість	Розмір деталі
1x2	500x60
2x7	468x60
3x2	912x60

UA УВАГА Важлива інформація Прочитайте уважно

Падіння незакріплених меблів може спричинити серйозне або смертельне травмування людини.Щоб запобігти перекиданню цих меблів,їх слід міцно прикріпити до стіни.

Кріплення до стіни не додаються,оскільки різні матеріали потребують різних кріплень.
Використовуйте кріпильні пристрої,які пасують матеріалу Ваших стін.За порадою щодо належних систем кріплення звертайтесь у місцеву спеціалізовану крамницю.

Примітка:

№ - деталі, кількість	Розмір деталі
3x1	1268 400L_

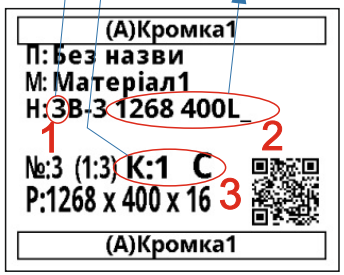

1- Номер деталі
2- Назва деталі
3- Кількість деталей

00033

Інструкція зі складання

Габаритні розміри Ш / В / Г:

500/944/60

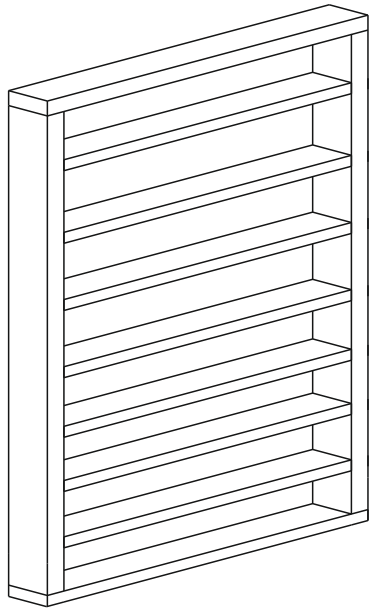

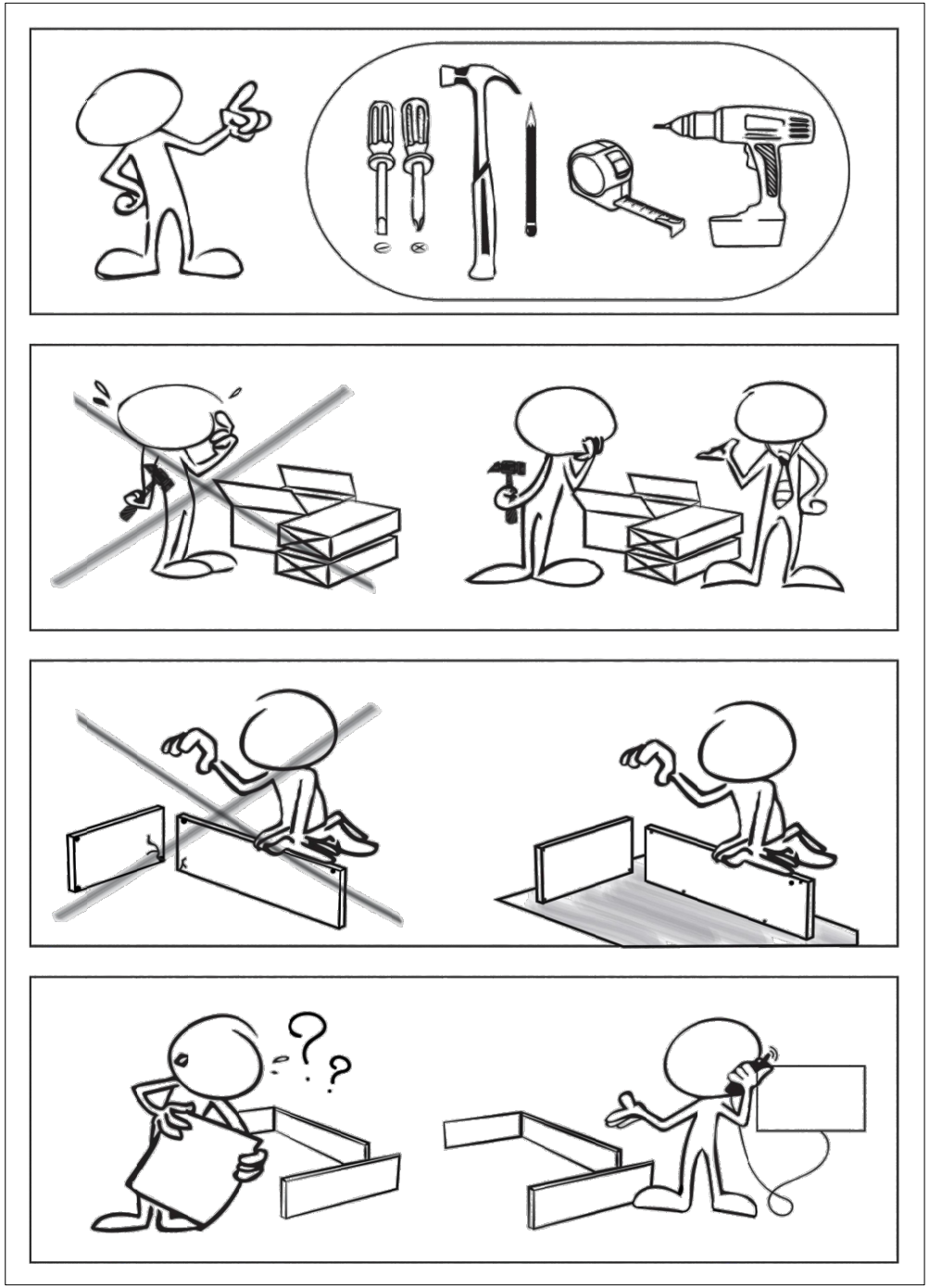

00033

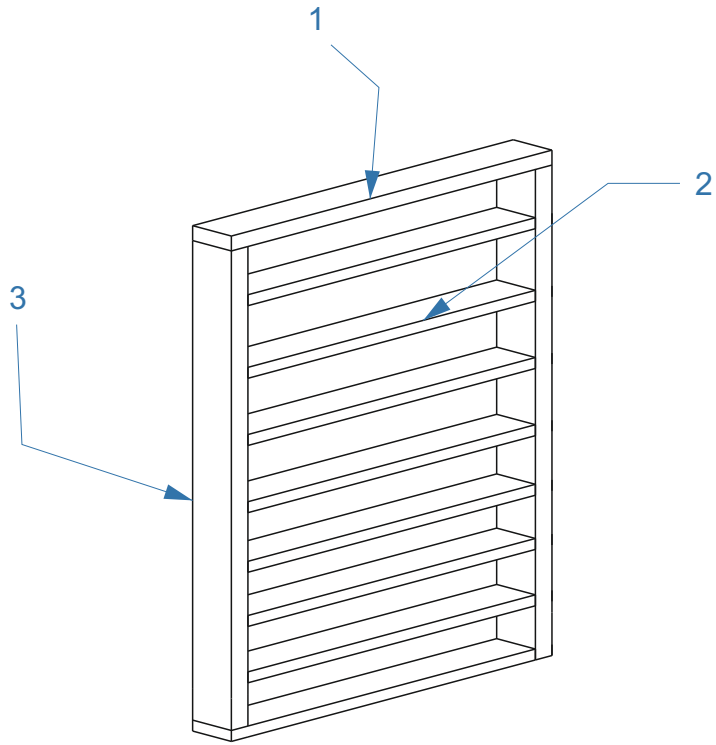

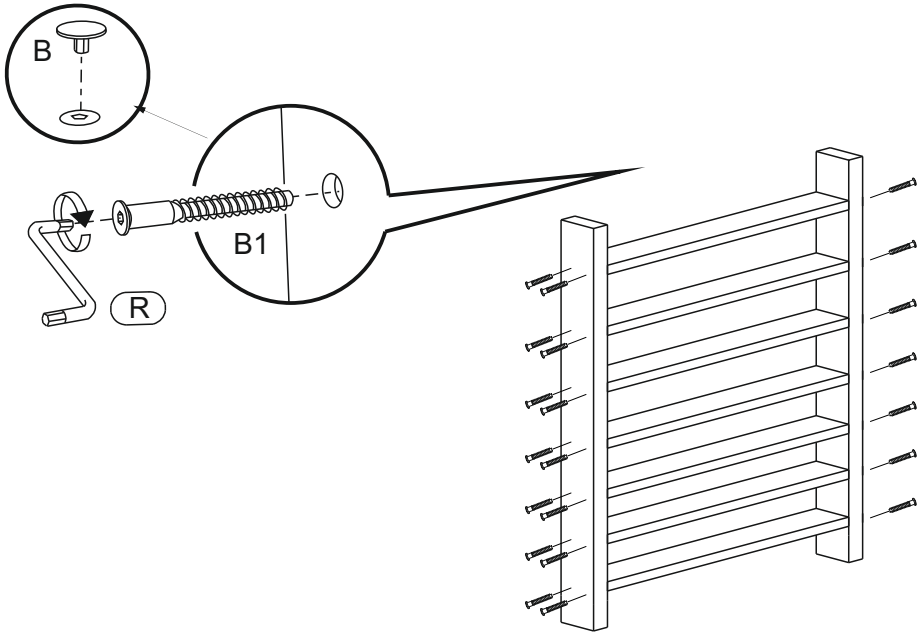

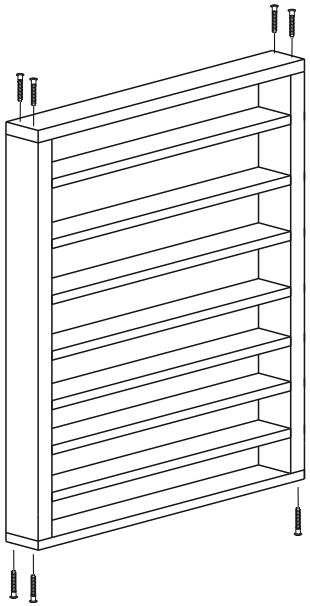

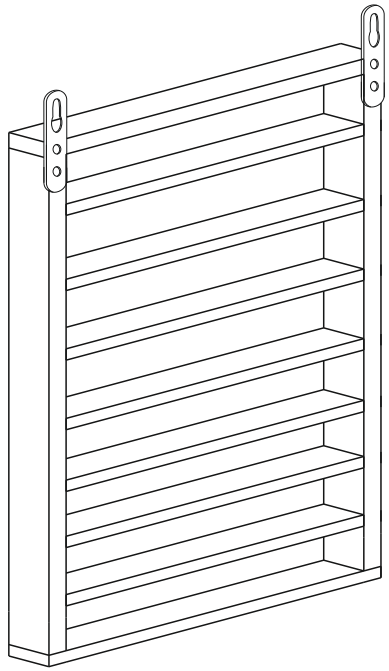

36x
⌀6,4x50 мм B1

36x
B

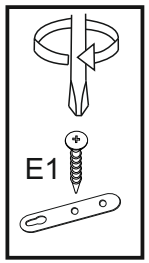

2x
Y1

4x
⌀3x20 мм E1